广东凌讯微电子有限公司

Guangdong Lingxun microelectronics Co.,Ltd

TO-220AC 封装尺寸图

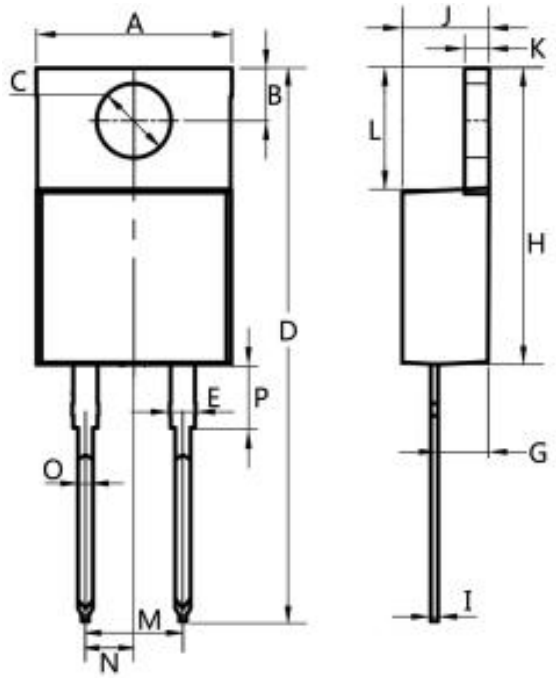

Dim.	Min.	Max.
A	10.15	10.35
B	2.65	2.95
C	3.70	3.90
D	28.5	29.5
E	1.3	1.45
G	2.4	2.8
H	15.0	16.0
I	0.38	0.42
J	4.30	4.55
K	1.25	1.35
L	6.35	6.55
M	Typ 5.08	
N	Typ 2.54	
O	0.70	0.90
P	3.1	3.3
All Dimensions in millimeter		